ARENA

Divisorios de Placa de Yeso Laminado

Descripción

Panel semirrígido y rollo de lana mineral ***arena*** ISOVER, no hidrófilos, sin revestimiento. Concebidos para conseguir las más altas prestaciones térmicas y acústicas en edificación.

Aplicaciones

Por sus excelentes prestaciones térmicas y acústicas, la gama ***arena*** de ISOVER, es la mejor opción para:

- Divisorios interiores verticales, especialmente de tabiquería seca con estructura metálica y placa de yeso laminado.
- Aislamiento térmico y acústico en fachadas mediante trasdosado o en cámara.
- Aislamiento de cerramientos horizontales sin cargas.

CTE Propiedades técnicas

Símbolo	Parámetro	Icono	Unidades	Valor	Norma
λ_D	Conductividad termica declarada		W/m·K	0,036	EN 12667 EN 12939
C_p	Calor específico aproximado		J/kg·K	800	–
AF_R	Resistencia al flujo de aire		kPa·s/m²	> 5	EN 29053
	Reacción al fuego		Euroclase	A1	EN 13501-1
WS	Absorción de agua a corto plazo		kg/m²	< 1	EN 1609
MU	Resistencia a la difusión de vapor de agua, μ			1	EN 12086
DS	Estabilidad dimensional, Δε		%	< 1	EN 1604

Espesor d, mm	Resistencia térmica declarada R_D, m²·K/W	Coeficiente de absorción acústica, AW, α_w	Código de designación
EN 823	EN 12667 EN 12939	EN ISO 354	EN 13162
30	0,80	0,60	MW-EN 13162-T3-DS(23,90)-WS-MU1-AW0,60-AFr5
45	1,25	0,70	MW-EN 13162-T3-DS(23,90)-WS-MU1-AW0,70-AFr5
50	1,35	0,70	MW-EN 13162-T3-DS(23,90)-WS-MU1-AW0,70-AFr5
65	1,80	0,80	MW-EN 13162-T3-DS(23,90)-WS-MU1-AW0,80-AFr5
90	2,50	0,90	MW-EN 13162-T3-DS(23,90)-WS-MU1-AW0,90-AFr5

Presentación

Espesor d (mm)	Largo l (m)	Ancho b (m)	m²/ bulto	m²/ palé	m²/ camión
Paneles					
30	1,35	0,60	19,44	388,80	6.998
45	1,35	0,40	12,96	233,28	4.199
45	1,35	0,60	17,82	285,12	5.132
50	1,35	0,60	16,20	259,20	4.666
65	1,35	0,40	8,64	155,52	2.799
65	1,35	0,60	8,91	178,20	3.208
90	1,35	0,60	6,48	129,60	2.333

Espesor d (mm)	Largo l (m)	Ancho b (m)	m²/ bulto	m²/ palé	m²/ camión
Rollos					
45	13,50	0,40	16,20	324,00	5.832
45	13,50	0,60	16,20	324,00	5.832
50	12,20	0,60	14,64	292,80	5.270
65	9,50	0,40	11,40	228,00	4.104
65	9,50	0,60	11,40	228,00	4.104

Ventajas

- Optimo aislamiento térmico y acústico de divisorios interiores horizontales y verticales
- Apto para obra nueva y rehabilitación. Especialmente desarrollado para aplicar en soluciones de placa de yeso laminado con perfilería.
- La tecnología arena de Isover permite que el producto tenga un tacto agradable para el aplicador.
- Distintas modulaciones de ancho 400mm y 600mm.
- Producto sostenible con composición en material reciclado superior al 50%. Material reciclable 100%.
- Material inerte que no es medio adecuado para el desarrollo de microorganismos.
- Mantiene las prestaciones del sistema inalteradas durante toda la vida útil del edificio, no se degradan con el tiempo.

Certificados

Guía de instalación

Información adicional disponible en: www.isover.es

www.isover.es
+34 901 33 22 11
isover.es@saint-gobain.com
www.isover-aislamiento-tecnico.es

@ISOVERes
ISOVERaislamiento
ISOVERaislamiento
isoveres

ISOVER SAINT-GOBAIN

Saint Gobain Isover Ibérica, S.L. se reserva el derecho a la modificación sin previo aviso, y de manera total o parcial, de los datos contenidos en el presente documento. Asimismo, no puede garantizar la ausencia de errores involuntarios. 09/01/17

ARENA COBERTURAS

Fachadas

Descripción

Manta semirrígida de lana mineral Arena ISOVER, no hidrófila, revestida en una de sus caras con un papel kraft que actúa como barrera de vapor.

Aplicaciones

Por sus prestaciones térmicas y acústicas, la manta ***arena coberturas*** de Isover, es opción adecuada para:

- Cerramientos horizontales y verticales que no vayan a soportar cargas.
- Aislamiento de fachadas mediante trasdosado de placa de yeso laminado.

Propiedades técnicas

Símbolo	Parámetro	Icono	Unidades	Valor	Norma
λ_D	Conductividad termica declarada		W/m·K	0,040	EN 12667 EN 12939
C_p	Calor específico aproximado		J/kg·K	800	–
AF_R	Resistencia al flujo de aire		kPa·s/m²	> 5	EN 29053
	Reacción al fuego		Euroclase	F	EN 13501-1
WS	Absorción de agua a corto plazo		kg/m²	< 1	EN 1609
Z	Resistencia a la difusión de vapor de agua del revestimiento de papel Kraf		m²·h·Pa/mg	3	EN 12086
MU	Resistencia a la difusión de vapor de agua, µ			1	EN 12086

Espesor mm	Resistencia térmica declarada R_D, m²·K/W	Código de designación
EN 823	EN 12667 EN 12939	EN 13162
50	1,25	MW-EN 13162-T3-WS-Z3-AFr5

Presentación

Espesor d (mm)	Largo l (m)	Ancho b (m)	m²/ bulto	m²/ palé	m²/ camión
50	17,50	1,20	21,00	420,00	7.560

Ventajas

- Garantiza un buen aislamiento térmico y acústico de fachadas y trasdosados.
- Apto para obra nueva y rehabilitación. Especialmente desarrollado para aplicar en trasdosados de placa de yeso laminado con perfilería.
- La tecnología arena de Isover permite que el producto tenga un tacto agradable para el aplicador.
- Líneas guía sobre el papel kraft que facilitan el corte.
- Producto sostenible con composición en material reciclado superior al 50%. Material reciclable 100%.
- Material inerte que no es medio adecuado para el desarrollo de microorganismos.
- Mantiene las prestaciones del sistema inalteradas durante toda la vida útil del edificio, no se degradan con el tiempo.

Certificados

Guía de instalación

Información adicional disponible en: www.isover.es

www.isover.es
+34 901 33 22 11
isover.es@saint-gobain.com

@ISOVERes
ISOVERaislamiento
ISOVERaislamiento

ISOVER SAINT-GOBAIN

ECOVENT VN

Fachadas Ventiladas

Descripción

Panel semirrígido de lana mineral Arena, no hidrófilo, revestido en una de sus caras con un velo de vidrio negro de gran resistencia mecánica.

Aplicaciones

Por sus excelentes prestaciones térmicas y acústicas, la gama ECOVENT de ISOVER, es la mejor opción para fachadas ventiladas tanto en obra nueva como en rehabilitación:

- Sistemas de fachada ventilada con aplacados ligeros, de piedra, o metálicos.
- Sistemas de fachada ventilada de doble hoja cerámica.
- Sistema de fachada ventilada Saint-Gobain PlacoTherm V®
- Sistemas de fachada ventilada con bandejas metálicas y prefabricadas.

Propiedades técnicas

Símbolo	Parámetro		Icono	Unidades	Valor	Norma
λ_D	Conductividad termica declarada	ECOVENT VN 032		W/m·K	0,032	EN 12667 EN 12939
		ECOVENT VN 035			0,035	
		ECOVENT VN 038			0,038	
C_p	Calor específico aproximado			J/kg·K	800	–
AF_R	Resistencia al flujo de aire			kPa·s/m²	> 5	EN 29053
	Reacción al fuego			Euroclase	A1	EN 13501-1
WS	Absorción de agua a corto plazo			kg/m²	< 1	EN 1609
MU	Resistencia a la difusión de vapor de agua*, μ				1	EN 12086
DS	Estabilidad Dimensional, Δε			%	< 1	EN 1604

* Lana Mineral + Velo

Espesor d, mm	Resistencia térmica declarada R_D, m²·K/W	Coeficiente de absorción acústica, AW, α_w	Código de designación
EN 823	EN 12667 EN 12939	EN ISO 354	EN 13162
ECOVENT VN 032			
40	1,25	0,70	MW-EN 13162-T3-DS(23,90)-WS-MU1-AW0,70-AFr5
60	1,85	0,80	MW-EN 13162-T3-DS(23,90)-WS-MU1-AW0,80-AFr5
100	3,10	1,00	MW-EN 13162-T3-DS(23,90)-WS-MU1-AW1,00-AFr5
ECOVENT VN 035			
40	1,10	0,70	MW-EN 13162-T3-DS(23,90)-WS-MU1-AW0,70-AFr5
50	1,40	0,70	
60	1,70	0,80	MW-EN 13162-T3-DS(23,90)-WS-MU1-AW0,80-AFr5
80	2,25	0,90	MW-EN 13162-T3-DS(23,90)-WS-MU1-AW0,90-AFr5
100	2,85	1,00	MW-EN 13162-T3-DS(23,90)-WS-MU1-AW1,00-AFr5
120	3,40		
140	4,00		

Espesor d, mm	Resistencia térmica declarada R_D, m²·K/W	Coeficiente de absorción acústica, AW, α_w	Código de designación
EN 823	EN 12667 EN 12939	EN ISO 354	EN 13162
ECOVENT VN 038			
50	1,30	0,70	MW-EN 13162-T3-DS(23,90)-WS-MU1-AW0,70-AFr5
60	1,55	0,80	MW-EN 13162-T3-DS(23,90)-WS-MU1-AW0,80-AFr5
80	2,10	0,90	MW-EN 13162-T3-DS(23,90)-WS-MU1-AW0,90-AFr5

Presentación

Espesor d (mm)	Largo l (m)	Ancho b (m)	m²/ bulto	m²/ palé	m²/ camión
Ecovent VN 032					
40	1,35	0,60	9,72	116,63	2.099
60	1,35	0,60	6,48	77,76	1.400
100	1,35	0,60	4,05	48,6	875
Ecovent VN 035					
40	1,35	0,60	14,58	233,28	4.199
50	1,35	0,60	12,96	207,36	3.732
60	1,35	0,60	12,96	207,36	3.266
80	1,35	0,60	9,72	116,64	2.100
100	1,35	0,60	4,86	97,20	1.750
120	1,35	0,60	4,05	81,00	1.458
140	1,35	0,60	3,24	77,76	1.400
Ecovent VN 038					
50	1,35	0,60	16,20	259,20	4.666
60	1,35	0,60	12,96	207,36	3.723
80	1,35	0,60	9,72	155,52	2.799

Ventajas

- Ofrece la gama de resistencias térmicas más amplia del mercado. Cumple desde los requerimientos térmicos básicos hasta los más exigentes.
- Velo reforzado con alta resistencia a esfuerzos mecánicos.
- Adaptable a geometrías de fachadas complejas.
- Medida de protección pasiva frente a incendios en el edificio.
- Producto sostenible con composición en material reciclado superior al 50%. Material reciclable 100%.
- Material inerte que no es medio adecuado para el desarrollo de microorganismos.
- Mantiene las prestaciones del sistema inalteradas durante toda la vida útil del edificio, no se degradan con el tiempo.

Certificados

Guía de instalación

Información adicional disponible en: www.isover.es

www.isover.es
+34 901 33 22 11
isover.es@saint-gobain.com
www.isover-aislamiento-tecnico.es

@ISOVERes
ISOVERaislamiento
ISOVERaislamiento
isoveres

Saint Gobain Isover Ibérica, S.L. se reserva el derecho a la modificación sin previo aviso, y de manera total o parcial, de los datos contenidos en el presente documento. Asimismo, no puede garantizar la ausencia de errores involuntarios. 16/03/15

ARENA PF

Suelos Flotantes

Descripción

Panel rígido de alta densidad de lana mineral ***arena*** de ISOVER, no hidrófilo, sin revestimiento.

Aplicaciones

Por sus excelentes prestaciones térmicas y acústicas, el ***arena PF*** de ISOVER, es la mejor opción para:

- Aislamiento acústico a ruido de impacto en suelos flotantes con losa de compresión armada de hormigón o cemento (>4cm).
- Aislamiento acústico a ruido de impacto en suelos flotantes con losa de compresión de placa de yeso laminado.
- Suelo radiante.
- Aplicación en sector residencial.

Propiedades técnicas

Símbolo	Parámetro	Icono	Unidades	Valor	Norma
λ_D	Conductividad termica declarada		W/m·K	0,032	EN 12667 EN 12939
C_p	Calor específico aproximado		J/kg·K	800	–
AF_R	Resistencia al flujo de aire		kPa·s/m²	> 5	EN 29053
	Reacción al fuego		Euroclase	A2-s1,d0	EN 13501-1
WS	Absorción de agua a corto plazo		kg/m²	< 1	EN 1609
MU	Resistencia a la difusión de vapor de agua, μ			1	EN 12086
SD	Rigidez dinámica		MN/m³	10	EN 29052-1
CP	Compresibilidad, c		mm	< 5	EN 13162 y EN 12431
CS	Resistencia a compresión a 10% de deformación, σ_{10}		KPa	5	EN 826
			Kg/m²	500	
DS	Estabilidad Dimensional, Δε		%	< 1	EN 1604

Espesor d, mm	Resistencia térmica declarada R_D, m²·K/W	Coeficiente de absorción acústica, AW, α_w	Código de designación
EN 823	EN 12667 EN 12939	EN ISO 354	EN 13162
15	0,45	0,30	MW-EN 13162-T6-DS(23,90)-WS-MU1-CP5-SD10-AW0,30-AFr5
20	0,60		
25	0,75		

Presentación

Espesor d (mm)	Largo l (m)	Ancho b (m)	m²/ bulto	m²/ palé	m²/ camión
15	1,35	0,60	22,68	272,16	4.899
20	1,35	0,60	21,06	252,72	4.459
25	1,35	0,60	14,58	174,96	3.149

Ventajas

- El mejor aislamiento térmico y acústico para suelos flotantes del mercado.
- Mínimo espesor.
- Recomendado para suelos flotantes en contacto con recintos no calefactados.
- Alta resistencia a la compresión.
- Producto sostenible con composición en material reciclado superior al 50%. Material reciclable 100%.
- Material inerte que no es medio adecuado para el desarrollo de microorganismos.
- Mantiene las prestaciones del sistema inalteradas durante toda la vida útil del edificio, no se degradan con el tiempo.

Certificados

Guía de instalación

Información adicional disponible en: www.isover.es

www.isover.es
+34 901 33 22 11
isover.es@saint-gobain.com
www.isover-aislamiento-tecnico.es

@ISOVERes
ISOVERaislamiento
ISOVERaislamiento
isoveres

Saint Gobain Isover Ibérica, S.L. se reserva el derecho a la modificación sin previo aviso, y de manera total o parcial, de los datos contenidos en el presente documento. Asimismo, no puede garantizar la ausencia de errores involuntarios. 10/12/15

ARENA PLAVER

Particiones Interiores Verticales y Medianerías

Descripción

Paneles semirrígidos de lana mineral Arena ISOVER, no hidrófilos, sin revestimiento. Concebidos para conseguir las más altas prestaciones térmicas y acústicas en edificación.

Aplicaciones

Por sus excelentes prestaciones térmicas y acústicas, la gama ***arena*** de ISOVER, es la mejor opción para el aislamiento de divisorios interiores verticales y medianerías, especialmente de fábrica de ladrillo.

CTE Propiedades técnicas

Símbolo	Parámetro	Icono	Unidades	Valor	Norma
λ_D	Conductividad termica declarada		W/m·K	0,032	EN 12667 EN 12939
C_p	Calor específico aproximado		J/kg·K	800	–
AF_R	Resistencia al flujo de aire		kPa·s/m²	> 5	EN 29053
	Reacción al fuego		Euroclase	A2-s1, d0	EN 13501-1
WS	Absorción de agua a corto plazo		kg/m²	< 1	EN 1609
MU	Resistencia a la difusión de vapor de agua, μ			1	EN 12086
DS	Estabilidad Dimensional, Δε		%	< 1	EN 1604

Espesor d, mm	Resistencia térmica declarada R_D, m²·K/W	Coeficiente de absorción acústica, AW, α_w	Código de designación
EN 823	EN 12667 EN 12939	EN ISO 354	EN 13162
40	1,25	0,70	MW-EN 13162-T5-WS-MU1-AW0,70-AF5
50	1,55	0,70	MW-EN 13162-T5-WS-MU1-AW0,70-AF5

Presentación

Espesor d (mm)	Largo l (m)	Ancho b (m)	m²/ bulto	m²/ palé	m²/ camión
Paneles					
40	2,60	1,20	78,00	78,00	1.560
50	2,60	1,20	65,52	65,52	1.310

Ventajas

- Excelente solución para rehabilitación. Desarrollado para el aislamiento térmico y acústico de medianeras.
- Paneles de gran formato y ligero, gracias a sus dimensiones permite mejorar el rendimiento en obra. Cubre la distancia entre forjados, ofreciendo una excelente aislamiento térmico y acústico en un espesor mínimo.
- Producto sostenible con composición en material reciclado superior al 50%. Material reciclable 100%.
- Material inerte que no es medio adecuado para el desarrollo de microorganismos.
- Mantiene las prestaciones del sistema inalteradas durante toda la vida útil del edificio, no se degradan con el tiempo.

Certificados

Guía de instalación

Información adicional disponible en: www.isover.es

www.isover.es
+34 901 33 22 11
isover.es@saint-gobain.com

@ISOVERes
ISOVERaislamiento
ISOVERaislamiento

ISOVER SAINT-GOBAIN

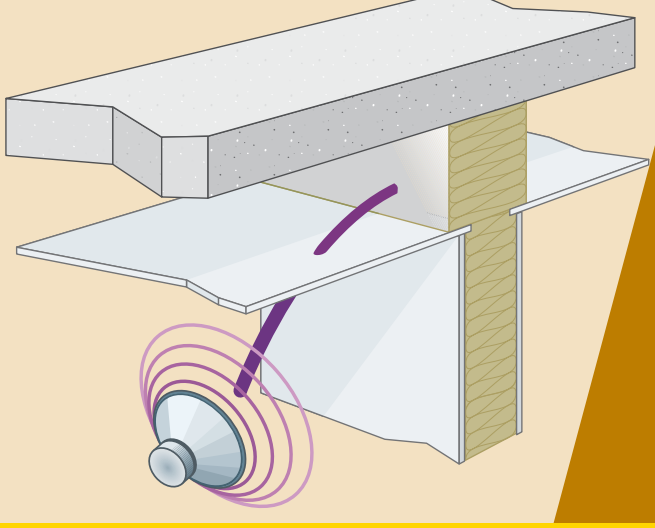

ARENA PLENUM

Particiones Interiores Verticales

Descripción

Panel semirrígido de lana mineral Arena ISOVER, no hidrófilo, revestido en ambas caras con una lámina de aluminio reforzado. Concebido para conseguir altas prestaciones acústicas en edificación.

Aplicaciones

Por sus excelentes prestaciones térmicas y acústicas, el panel ***arena plenum*** de ISOVER, es la mejor opción para:

- Los plenums. Colocándolo entre el forjado y el tabique o mampara divisoria.
- Locales comerciales y bares.

Propiedades técnicas

Símbolo	Parámetro	Icono	Unidades	Valor	Norma
λ_D	Conductividad termica declarada		W/m·K	0,036	EN 12667 EN 12939
C_p	Calor específico aproximado		J/kg·K	800	–
AF_R	Resistencia al flujo de aire		kPa·s/m²	> 5	EN 29053
	Reacción al fuego		Euroclase	B,s1,d0	EN 13501-1
WS	Absorción de agua a corto plazo		kg/m²	< 1	EN 1609
Z	Resistencia a la difusión de vapor de agua del revestimiento de papel Kraf		m²·h·Pa/mg	100	EN 12086
MU	Resistencia a la difusión de vapor de agua, μ			1	EN 12086
DS	Estabilidad Dimensional, Δε		%	< 1	EN 1604

Espesor mm	Resistencia térmica declarada R_D, m²·K/W	Código de designación
EN 823	EN 12667 EN 12939	EN 13162
80	2,00	MW-EN 13162-T3-DS(23,90)-WS-Z100-AFr5

Presentación

Espesor d (mm)	Largo l (m)	Ancho b (m)	m²/ bulto	m²/ palé	m²/ camión
Paneles					
80	1,35	0,60	4,86	97,20	1.750

Ventajas

- Excelente aislamiento acústico entre recintos.
- Revestimiento de aluminio en ambas caras para potenciar su efecto como barrera fónica.
- Dimensiones adaptadas para minimizar desperdicios de producto en obra.
- Producto sostenible con composición en material reciclado superior al 50%. Material reciclable 100%.
- Material inerte que no es medio adecuado para el desarrollo de microorganismos.
- Mantiene las prestaciones del sistema inalteradas durante toda la vida útil del edificio, no se degradan con el tiempo.

Certificados

Guía de instalación

Información adicional disponible en: www.isover.es

www.isover.es
+34 901 33 22 11
isover.es@saint-gobain.com

@ISOVERes
ISOVERaislamiento
ISOVERaislamiento

ISOVER SAINT-GOBAIN